MOVE TO
SOLUTION

JMG Cranes s.r.l. a socio unico
"Società sottoposta ad attività di direzione e coordinamento di Compart Italia srl"
Sede Legale: Via Dante, 15 - 26100 CREMONA I Uffici e stabilimento: Via Sito Nuovo, 14 - 29010 Sarmato - PC - Italy
C.F. e p.iva 05896090965 I Capitale Sociale Euro 84.000,00 i.v.
T +39 0523 8486 I F. +39 0523 848000 I E. info@jmgcranes.com I www.jmgcranes.com

UNI EN ISO 9001:2008

Edition 03/2018 © 2018 JMG Cranes srl All rights reserved

Electric Pick & Carry Cranes

movetosolution

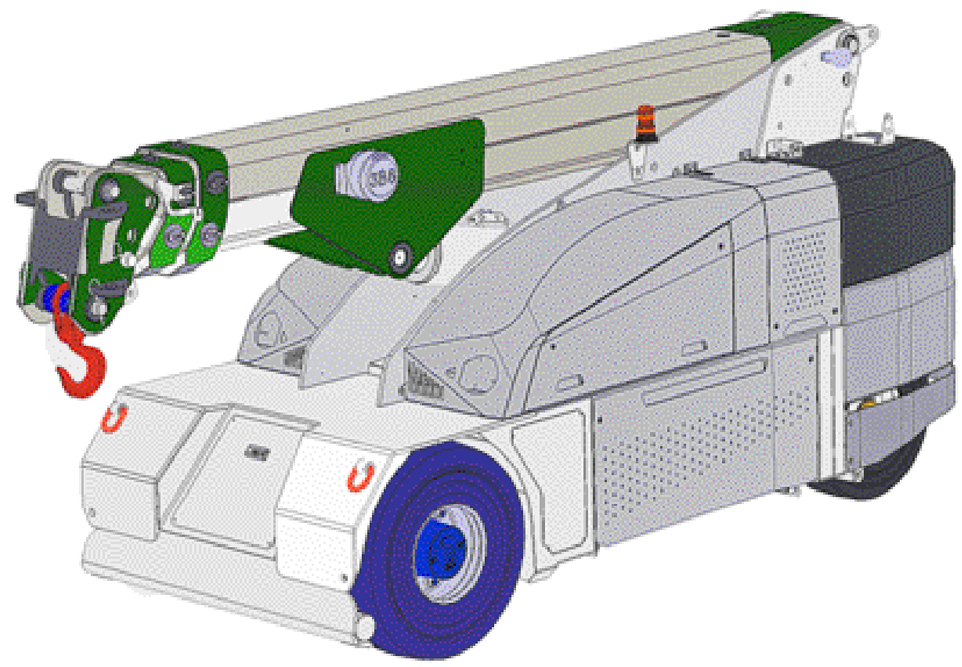

MC 100 S
Radiocommandée
Capacité Maximal: 10 t

MC 100 S

Capacité Maximal : 10 t

TRACTION:	Avant par 2 moteurs électriques 6,5kW 80V AC, classe d'isolation H.
BATTERIE:	80V - 720 Ah. Indicateur lumineux à LED de l'état de charge, 8 heures d'autonomie
FREINS:	Système automatique des freins sur les roues avantes et arrières.
CONDUITE:	Radiocommandée par console permettant de controller simultanéament et proportionellement tous mouvements.
CHASSIS:	Eu tôle d'acier de haute qualité pliée et soudées.
ROUES:	Avant no. 2 super - elastiques 355-65-15" Arrièrée no. 2 super - elastiques 200x15"
FLECHE:	En tôle d'acier, de haute qualité pliée et soudée composée par 3 sections à télescopage hydraulique de type proportionel. Angle d'inclination:+60°/-10°.
CONTREPOIDS AMOVIBLE:	Montage et démontage rapide pour l'optimisation des charges sur les éssieux et de la pression au sol.
SYSTEME HYDRAULIQUE:	Actionné par une pompe silenciée à engrenages (16 kW), classe d'isolation H. Actuateurs contrôlés par distributeur à leviers. Filtre et soupapes de sécurité. Pression de service maxi 22 MPa.
POMPE:	Assitée par moteur électrique 16kW 80V AC, classe d'isolation F.
L.M.I.:	Dispositif électronique indicateur et limiteur du moment et de charge complét d'ecrain de visualitation de charge soulevable, charge soulevèe, pourcentage de basculement, rayon opérationel, angle d'inclination fléche, extension flèche et complèt de voyants d'état opérationnel.
POIDS:	Poids total 11.000 Kg y compris les contrepoids amovibles (Z1 1.700 Kg + Z2 1.700 Kg). Poids sans contrepoids 7.600 Kg
DIRECTION:	Arrière par éssieu directionnel. Angle de pilotage +90°/ -90°.
OPTIONALS:	Jib hydraulique 4 t, Treuil hydraulique, nacelle,fourches hydrauliques, chargeur de la batterie embarqué, remplissage centralisé de batterie, conversions ATEX, couleur client, roues non marquantes.
CLASSEMENT DE LA GRUE SELON UNI ISO 4301 - 1:	A3
NORMES DE REFERENCE:	EN 13000:2014 UNI ISO 4301-2:2011 et ultèrieures modifications.
EU STANDARDS CE:	2006/42 CE MD - 2014/30 CE EMC - 2014/35 CE LVD - 2000/14 et ultèrieures modifications.

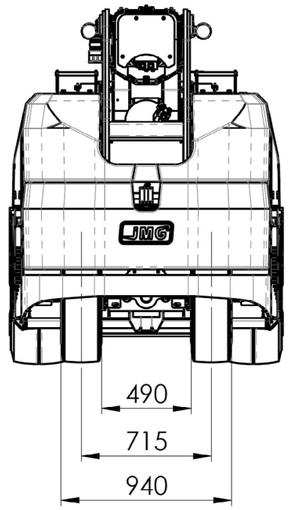

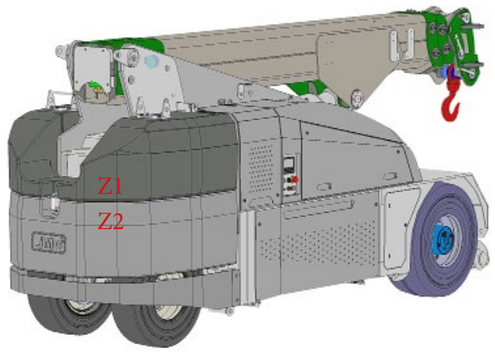

CONTREPOIDS AMOVIBLE

(z1 1700 Kg - Z2 1700 Kg)

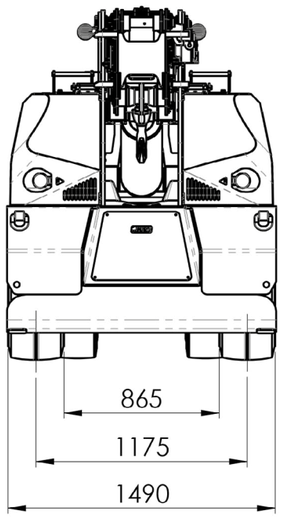

Tableau des charges sur roues

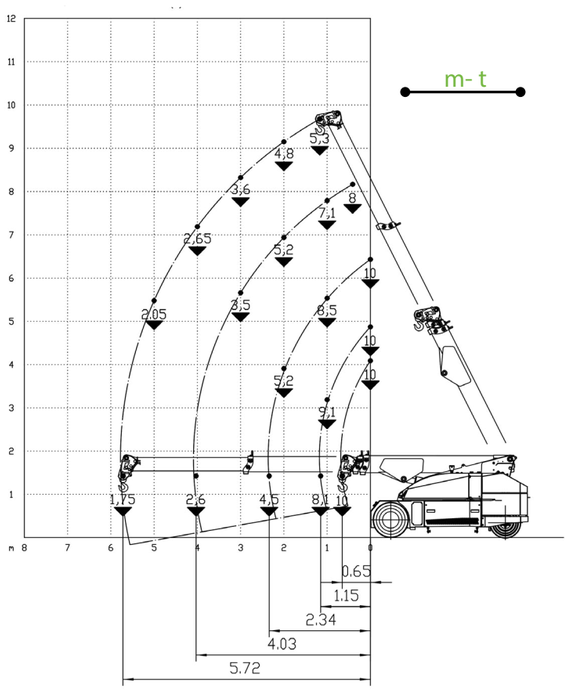

Tableau des charges sur lame stabilisatrice

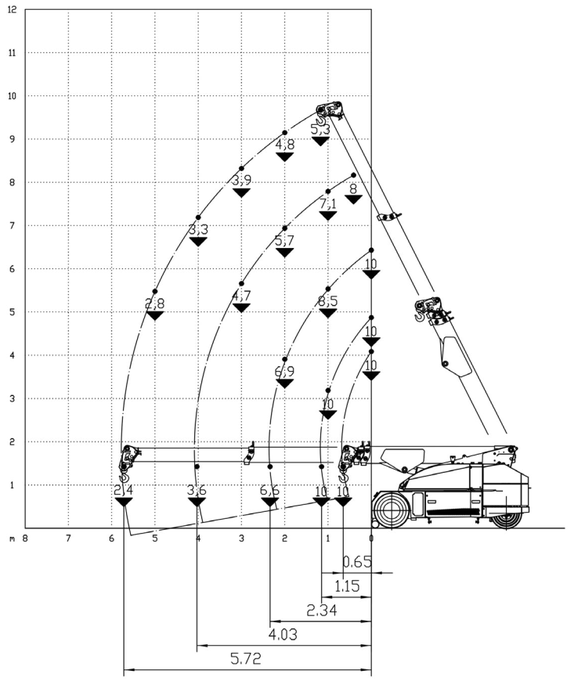

Dimension D'encombrement

mm

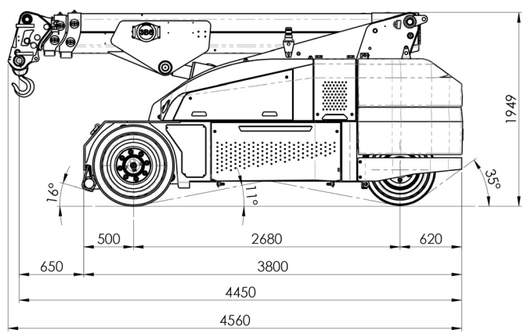

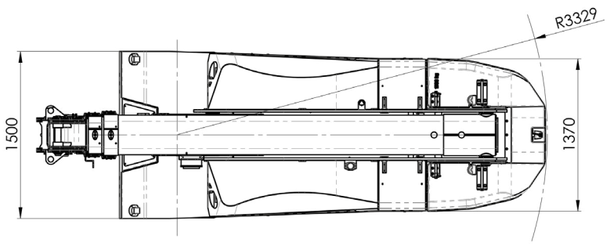

Electric Pick & Carry Cranes

www.jmgcranes.com

Donnés sujets à la variation sans obligation de préavis - Data above are subjet to be changed without any previous notice.